LOFT© REF. D4251X

TECHNICAL SHEET
FICHE TECHNIQUE

Jieldé
since 1950
Fabrication Française

Parc Origami
220, rue Ferdinand Perrier
69800 Saint-Priest France

TEL +33 (0)4 78 20 10 16

jield@jielde.com

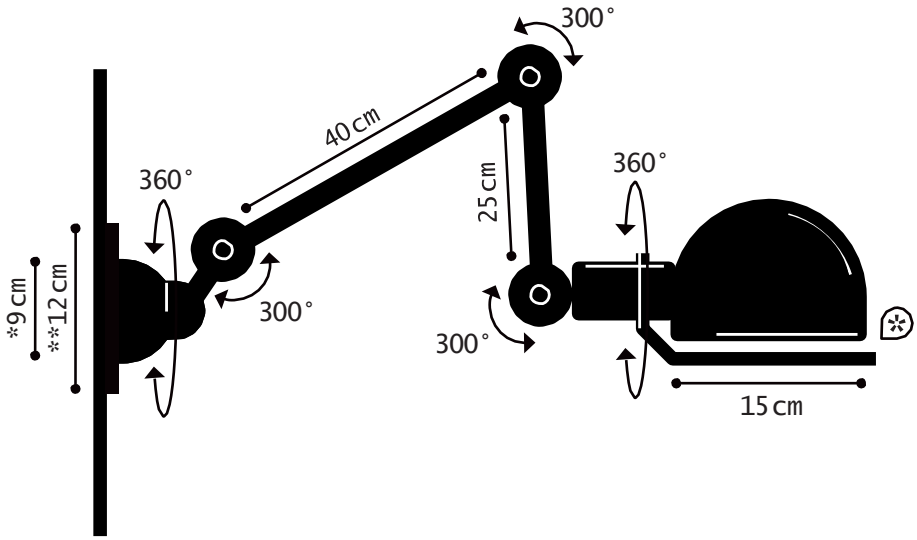

Construction is made metal - Articulated arms combinations with different lengths - E27 or E26 socket, bulb max. 60W.

Construction entièrement métallique - Combinaison de bras articulés de différentes longueurs. Articulations réglables Douilles E27 ou E26, ampoule 60W maxi.

EN OPTION

- Switch | Interrupteur
- Switch + Cordon 2 m | Interrupteur + Cordon 2 m

****

- Switch position : Head | Position de l'interrupteur : Réflecteur

INCLUS

- Back plate | Rosace de fixation

* Circle handling | Cercle de manipulation

Modèle : LOFT
CLASSE I - E26/E27

IP20 CE F

Max. 60W
110-240V -50/60 Hz

Made in France

WALL LAMP

MATERIAL

Steel - Cast aluminium
Porcelain (socket)

WEIGHT

Net weight : 2 kg Brut
weight : 2.38 kg

DIMENSIONS

Head : 15 cm
1 arm 40cm + 1 arm 25cm long
*ø90mm base to screw
**ø120mm back plate

PACKAGING

23/14/100 cm

APPLIQUE MURALE

MATERIAUX

Acier - Fonte d'aluminium
Porcelaine (douille)

POIDS

Poids net : 2 kg
Poids brut : 2.38 kg

DIMENSIONS

Réflecteur : 15 cm
1 bras de 40 cm + 1 bras de 25 cm
*Socle à visser ø90mm
**Rosace de fixation ø120mm

PACKAGING

23/14/100 cm

This color chart allows to visualize approximately RAL colors. A perfect reproduction of colors is not possible either on screen nor in printing. Please refer to the original color charts RAL for an exact reproduction of colors.

La carte de couleur présentée permet de visualiser approximativement les couleurs RAL. Une reproduction parfaite des couleurs n'est pas réalisable ni sur écran ni en impression. Veuillez vous référer aux nuanciers RAL originaux pour une reproduction exacte des couleurs.